P0026端子承认书图面

名　　称	材　　料	附　　注
端子 Terminal	Brass	

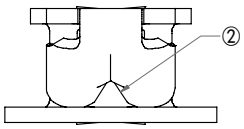

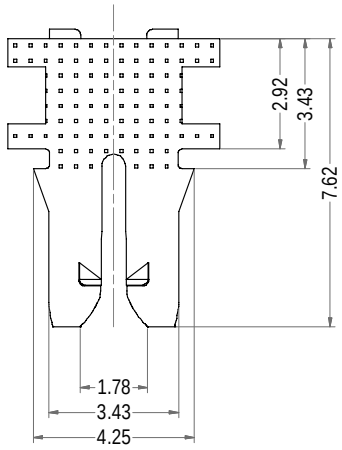

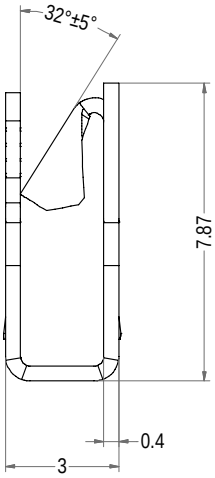

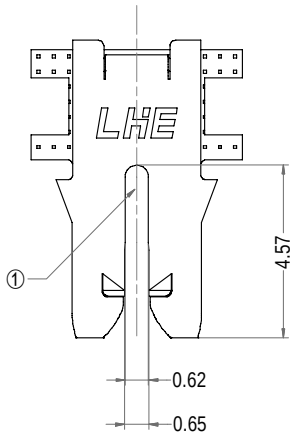

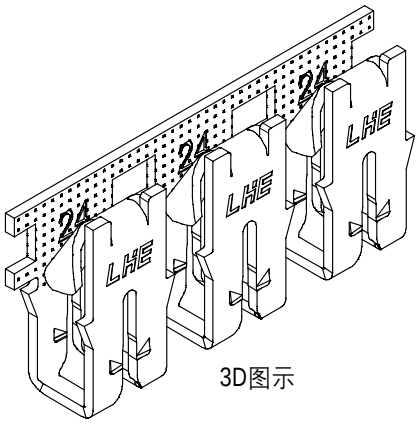

3D图示

注释:
①插槽适配 0.80~1.20mm [#20-#16.5 AWG]铜漆包线.
插槽适配 0.95~1.20mm [#18.5-#16.5 AWG] 铝漆包线.
铝线范围仅适用于后镀锡版本。
仅适用于单线.
②刺破式接口适配0.50-0.90mm[#20-#18]AWG 实心线或熔接绞合引线.
①Slot accepts 0.80~1.20mm[#20-#16.5 AWG]copper magnet wire.
Slot accepts 0.95~1.20mm[#18.5-#16.5 AWG]aluminum magnet wire.
Aluminum wire range applies for post Tin plated versions only.
A single wire only.
②Poke-in accepts a 0.50~90mm[#20-#18 AWG] solid or fused stranded lead wire.

Part No.	Description	Finish	Qty/reel
P0026-T12B	P0026-T12	Tin-plated	12,000pcs

LHE® 浙江联和电子有限公司			
品名	P0026-T12	比例	5 : 1
料号	P0026-T12B	未注公差(mm)	
图号	/	>0~3	±0.12
材料	Brass	>3~18	±0.15
制图	石 尉 2025-12-30	>18~50	±0.3
审核	天琴 2025-12-30	>50~120	±0.5
批准	季育文 2025-12-30	X°	±3°
视角		X.X°	±0.5°